Светодиодная сигнальная колонна диаметром 56 мм

Светосигнальные колонны - это устройства, позволяющие контролировать технологические процессы на производствах с помощью световой и звуковой индикации.
Идеально подходят для автоматизации производства и многих других областей применения благодаря экономичности (энергосбережению) и отсутствием необходимости в техническом обслуживании.

Указания

•Выполнять установку, тех. обслуживание и ввод в эксплуатацию имеют право только квалифицированные специалисты.
•Оборудование использовать только в соответствии с инструкцией по эксплуатации.
•Запрещается разбирать изделие, дергать или тянуть за провод.
•Перед включением проверить электрическое соединение, которое должно соответствовать схеме, указанной в данном описании.
•Не устанавливать изделие в местах, где превышены требования по уровню вибрации.
•Недопустимо попадание внутрь изделия воды и моющих средств.
•Не протирать поверхность изделия растворителями и другими едкими химическими веществами или содержащими абразивные составляющие.
•Любые изменения или модификации в конструкции оборудования недопустимы!

Технические характеристики

Напряжение питания	Переменный ток: 220В 50/60Гц +/-10% Постоянный ток: 24В пост. ток +/-10%
Потребляемый ток	Светодиодный модуль: 23мА Звуковой сигнал: 30мА
Режим работы	Постоянное свечение
Уровень громкости	Фиксированный, 80дБ
Класс защиты корпуса	IP 50
Виброустойчивость	0,75 мм при 10-55 Гц
Температура окружающей среды	-10...+45 ^{0}C
Температура хранения	-40...+70 ^{0}C
Влажность	45...85% относительной влажности
Общий вес	прибл. 0,5 кг.(для 3-х модульной)

Размеры

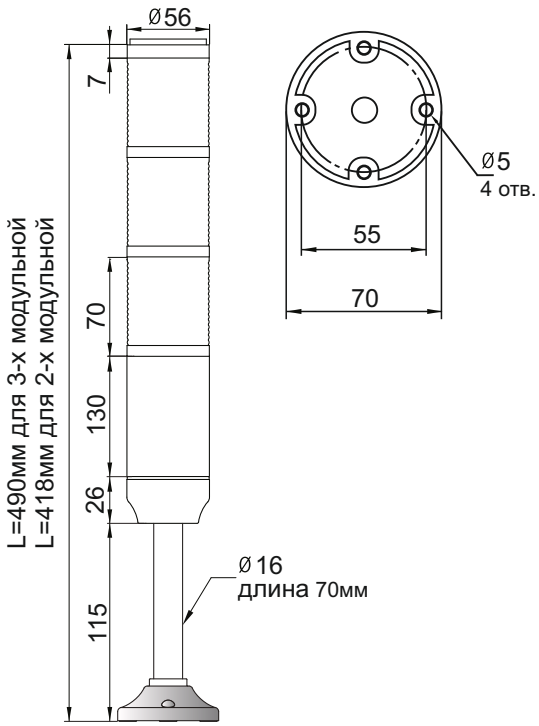

ПРОМСИТЕХ

Кодообразование

TL 56 B - 220 - RYG

- **RYG** — Цвета модулей*. Количество цветов соответствует количеству модулей.
- **220** — Напряжение питания.
  220 - 220В 50/60Гц
  024 - 24В DC
- **B** — Звуковой сигнал. Поставляется только со звуковым сигналом.
- **56** — Диаметр корпуса (мм).
- **TL** — Светосигнальная колонна.

*Доступны для заказа только 2-х модульные (цвет: красный, желтый) и 3-х модульные (цвет: красный, желтый, зеленый)

Электрическое соединение

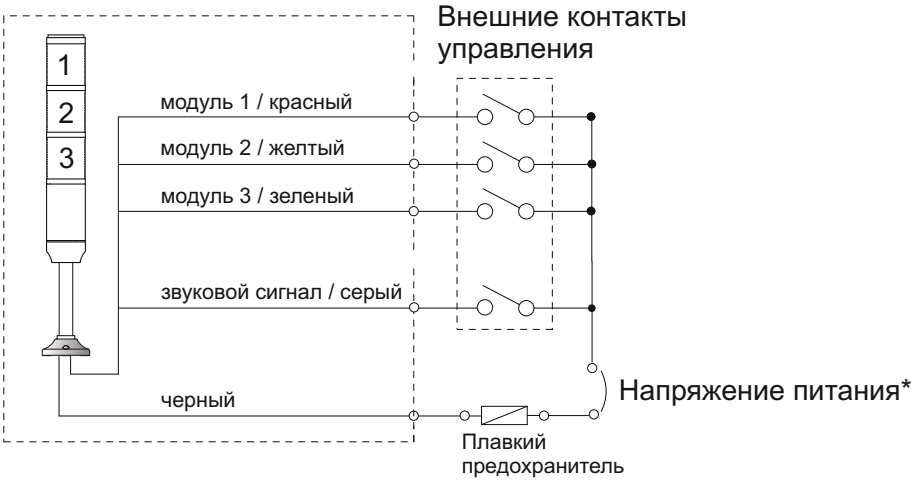

*Соблюдение полярности при использовании 24VDC не требуется.